Apêndice 21 – Encargos Sociais – Rio Grande do Sul

RIO GRANDE DO SUL VIGÊNCIA A PARTIR DE 12/2022

ENCARGOS SOCIAIS SOBRE A MÃO DE OBRA					
CÓDIGO	DESCRIÇÃO	COM DESONERAÇÃO		SEM DESONERAÇÃO	
		HORISTA %	MENSALISTA %	HORISTA %	MENSALISTA %
GRUPO A					
A1	INSS	0,00%	0,00%	20,00%	20,00%
A2	SESI	1,50%	1,50%	1,50%	1,50%
A3	SENAI	1,00%	1,00%	1,00%	1,00%
A4	INCRA	0,20%	0,20%	0,20%	0,20%
A5	SEBRAE	0,60%	0,60%	0,60%	0,60%
A6	Salário Educação	2,50%	2,50%	2,50%	2,50%
A7	Seguro Contra Acidentes de Trabalho	3,00%	3,00%	3,00%	3,00%
A8	FGTS	8,00%	8,00%	8,00%	8,00%
A9	SECONCI	0,00%	0,00%	0,00%	0,00%
A	**Total**	**16,80%**	**16,80%**	**36,80%**	**36,80%**
GRUPO B					
B1	Repouso Semanal Remunerado	17,93%	Não incide	17,93%	Não incide
B2	Feriados	4,24%	Não incide	4,24%	Não incide
B3	Auxílio - Enfermidade	0,87%	0,66%	0,87%	0,66%
B4	13º Salário	10,96%	8,33%	10,96%	8,33%
B5	Licença Paternidade	0,07%	0,05%	0,07%	0,05%
B6	Faltas Justificadas	0,73%	0,56%	0,73%	0,56%
B7	Dias de Chuvas	1,55%	Não incide	1,55%	Não incide
B8	Auxílio Acidente de Trabalho	0,10%	0,08%	0,10%	0,08%
B9	Férias Gozadas	10,51%	7,99%	10,51%	7,99%
B10	Salário Maternidade	0,04%	0,03%	0,04%	0,03%
B	**Total**	**47,00%**	**17,70%**	**47,00%**	**17,70%**
GRUPO C					
C1	Aviso Prévio Indenizado	4,57%	3,47%	4,57%	3,47%
C2	Aviso Prévio Trabalhado	0,11%	0,08%	0,11%	0,08%
C3	Férias Indenizadas	3,43%	2,61%	3,43%	2,61%
C4	Depósito Rescisão Sem Justa Causa	2,77%	2,11%	2,77%	2,11%
C5	Indenização Adicional	0,38%	0,29%	0,38%	0,29%
C	**Total**	**11,26%**	**8,56%**	**11,26%**	**8,56%**
GRUPO D					
D1	Reincidência de Grupo A sobre Grupo B	7,90%	2,97%	17,30%	6,51%
D2	Reincidência de Grupo A sobre Aviso Prévio Trabalhado e Reincidência do FGTS sobre Aviso Prévio Indenizado	0,38%	0,29%	0,41%	0,31%
D	**Total**	**8,28%**	**3,26%**	**17,71%**	**6,82%**
TOTAL(A+B+C+D)		**83,34%**	**46,32%**	**112,77%**	**69,88%**

Fonte: Informação Dias de Chuva – INMET

MEMORIAL DESCRITIVO E ESPECIFICAÇÕES TÉCNICAS

OBRA: CANCHA DE BOCHA, CERCAMENTO E TOLDO, CASA DE CONVIVÊNCIA DONA VERÔNICA

LOCAL: RUA JOÃO XXIII, 142

PROPRIETÁRIO: MUNICÍPIO DE TAPEJARA/RS

1. Características da Obra

Trata-se da obra de construção de uma cancha de bocha coberta, toldo e cercamento de parte das divisas da Casa de Convivência Dona Verônica.

2. Considerações Iniciais

2.1. Objetivo

Este memorial contém as especificações de materiais e técnicas construtivas a serem empregadas na reforma.

Fica determinado, que os materiais empregados serão de primeira qualidade, e os serviços executados com o esmero da boa técnica e com mão de obra especializada.

2.2. Verificação do Projeto

Compete a firma construtora, fazer um completo estudo do projeto e especificações fornecidas, que ao fornecer a proposta, aceitará as determinações do mesmo.

Sempre que for realizada alguma etapa na obra, a empresa deverá se dirigir á Fiscalização do Setor de Engenharia da Prefeitura Municipal de Tapejara/RS para orientação à execução.

Caso a mesma constate qualquer discrepância, omissões, contrariedades às normas técnicas, regulamentos ou leis em vigor, deverá fazer imediata comunicação por escrito ao Setor de Engenharia da Prefeitura Municipal de Tapejara/RS.

2.3. Fiscalização da Obra

A obra será fiscalizada e orientada pelo Setor de Engenharia da Prefeitura Municipal de Tapejara/RS. Para que os trabalhos sejam desenvolvidos de maneira

satisfatória, a empresa deve sempre comunicar as etapas a serem iniciadas para que se avalie o procedimento a ser adotado e também algum detalhe construtivo que possa ter passado despercebido.

Qualquer serviço nesta obra deve ter orientação da Fiscalização do Setor de Engenharia da Prefeitura Municipal de Tapejara/RS, e os serviços que não estiverem de acordo com a boa técnica e ou materiais especificados neste memorial, não serão aceitos, devendo a firma executora, providenciar sob sua responsabilidade a substituição do serviço e do material.

2.4. Segurança do Trabalho

Será obrigatório o uso, no canteiro de obras, de calçado ao risco ambiental (botinas com solado resistente, botas de borracha de cano longo, etc.), bem como o uso de proteção ocular adequada ao tipo de serviço. Os trabalhos que exijam proteção das mãos por luvas de segurança, com material adequado ao tipo de serviço. Será obrigatória a utilização de protetores respiratórios nos trabalhos que houver liberação de poeiras, e capacete em todo o canteiro de obras. As proteções deverão seguir as recomendações da NR-18.

3. Serviços Preliminares

A locação da obra deverá ser executada com o acompanhamento do Setor de Engenharia da Prefeitura Municipal de Tapejara/RS, e instrumentos de precisão, sendo dada atenção à adequação dos níveis e locação da edificação, sempre com autorização da Fiscalização da Prefeitura Municipal de Tapejara/RS.

O canteiro da obra deverá ser instalado de maneira a ter facilidade de recepção de material, e com a orientação da Fiscalização da Prefeitura Municipal de Tapejara/RS. No caso da necessidade de sanitários para uso durante a obra, fica exclusiva a responsabilidade a empresa contratada fornecer os mesmos.

A luz e água deverão ser utilizadas da casa de convivência.

4. Cancha de Bocha

Em toda a área a ser construída a cancha deve ser retirado 10cm do solo natural, após, concretado as vigas em todo o perímetro, com as dimensões 15x30cm, utilizando 4 barras de diâmetro 8mm e estribos de 5mm a cada 15cm.

A cancha será coberta conforme projeto em anexo, reutilizando a estrutura existente retirada do toldo lateral, a mesma necessita de reparos e pintura nova, e será coberta com lona própria para toldos.

O enchimento da cancha será de areia media compactada com 15cm de altura.

5. Cercamento

As cercas serão formadas por tubos metálicos retangulares conforme projeto, com tela soldada, malha 8 x 8cm, espessura 2,11mm, fixada com parafusos auto brocantes.

6. Pintura

As vigas da cancha serão pintadas com no mínimo duas de mãos de tinta piso e as estruturas metálicas receberão uma mão de fundo anticorrosivo e após a pintura de acabamento.

7. Toldo

Será instalado um toldo em alumínio sobre a porta do refeitório, a estrutura sera parafusada na parede com parafusos e buchas, serão colocadas telhas e rufo de aço galvanizado.

8. Limpeza da obra

A empresa contratada será responsável pela retirada permanente de entulho gerada pela obra.

A limpeza da obra deverá ser executada com produtos e técnicas específicos para cada ítem da obra, mantendo o padrão de acabamento sendo que a mesma deverá ser entregue limpa, pronta para o uso.

9. Conclusão da Obra

A conclusão da obra se dará quando a Empresa construtora tiver realizado todos os serviços indicados por este memorial, demais projetos e memoriais.

A empresa deve apresentar a CND para recebimento da última parcela.

Tapejara-RS, outubro de 2022.

_____

Lucas Dal Bosco Scariot

Engenheiro Civil - CREA RS 247915

CAIXA

PO - PLANILHA ORÇAMENTÁRIA
Orçamento Base para Licitação

Grau de Sigilo
#PUBLICO

Nº OPERAÇÃO	GESTOR	PROGRAMA	AÇÃO / MODALIDADE	OBJETO
1	PREFEITURA TAPEJARA			CANCHA DE BOCHA, TOLDO E CERCAMENTO CASA DE CONVIVÊNCIA

PROPONENTE / TOMADOR	MUNICÍPIO / UF	LOCALIDADE / ENDEREÇO	APELIDO DO EMPREENDIMENTO
MUNICÍPIO DE TAPEJARA	TAPEJARA RS		

DATA BASE	DESON.	LOCALIDADE DO SINAPI	DESCRIÇÃO DO LOTE	BDI 1	BDI 2	BDI 3	BDI 4	BDI 5
abr-23	Sim	Porto Alegre / RS	CANCHA DE BOCHA, TOLDO E CERCAMENTO CASA DE CONVIVÊNCIA	26,51%				

Item	Fonte	Código	Descrição	Unidade	Quantidade	Custo Unitário (R$)	BDI (%)	Preço Unitário (R$)	Preço Total (R$)
			CANCHA DE BOCHA, TOLDO E CERCAMENTO CASA DE CONVIVÊNCIA						**11.399,65**
1.			**CANCHA DE BOCHA**					**-**	**7.188,12**
1.1.	SINAPI	93358	ESCAVAÇÃO MANUAL DE VALA COM PROFUNDIDADE MENOR OU IGUAL A 1,30 M. AF_02/2021	M3	2,10	75,52	BDI 1	95,54	200,63
1.2.	SINAPI	96536	FABRICAÇÃO, MONTAGEM E DESMONTAGEM DE FÔRMA PARA VIGA BALDRAME, EM MADEIRA SERRADA, E=25 MM, 4 UTILIZAÇÕES. AF_06/2017	M2	15,00	59,29	BDI 1	75,01	1.125,15
1.3.	SINAPI	96555	CONCRETAGEM DE BLOCOS DE COROAMENTO E VIGAS BALDRAME, FCK 30 MPA, COM USO DE JERICA - LANÇAMENTO, ADENSAMENTO E ACABAMENTO. AF_06/2017	M3	1,12	670,40	BDI 1	848,12	949,89
1.4.	SINAPI	92800	CORTE E DOBRA DE AÇO CA-60, DIÂMETRO DE 5,0 MM. AF_06/2022	KG	26,75	10,46	BDI 1	13,23	353,90
1.5.	SINAPI	92802	CORTE E DOBRA DE AÇO CA-50, DIÂMETRO DE 8,0 MM. AF_06/2022	KG	39,50	10,82	BDI 1	13,69	540,76
1.6.	SINAPI	94994	EXECUÇÃO DE PASSEIO (CALÇADA) OU PISO DE CONCRETO COM CONCRETO MOLDADO IN LOCO, FEITO EM OBRA, ACABAMENTO CONVENCIONAL, ESPESSURA 8 CM, ARMADO. AF_08/2022	M2	4,95	93,70	BDI 1	118,54	586,77
1.7.	SINAPI	102491	PINTURA DE PISO COM TINTA ACRÍLICA, APLICAÇÃO MANUAL, 2 DEMÃOS, INCLUSO FUNDO PREPARADOR. AF_05/2021	M2	18,00	18,84	BDI 1	23,83	428,94
1.8.	SINAPI-I	40535	PERFIL "U" SIMPLES DE ACO GALVANIZADO DOBRADO 75 X *40* MM, E = 2,65 MM	KG	34,20	12,61	BDI 1	15,95	545,49
1.9.	SINAPI	88315	SERRALHEIRO COM ENCARGOS COMPLEMENTARES	H	20,00	22,82	BDI 1	28,87	577,40
1.10.	SINAPI-I	11002	ELETRODO REVESTIDO AWS - E6013, DIAMETRO IGUAL A 2,50 MM	KG	1,00	54,47	BDI 1	68,91	68,91
1.11.	SINAPI	100743	PINTURA COM TINTA ALQUÍDICA DE ACABAMENTO (ESMALTE SINTÉTICO BRILHANTE) PULVERIZADA SOBRE PERFIL METÁLICO EXECUTADO EM FÁBRICA (POR DEMÃO). AF_01/2020_PE	M2	30,00	10,44	BDI 1	13,21	396,30
1.12.	SINAPI	100323	LASTRO COM MATERIAL GRANULAR (AREIA MÉDIA), APLICADO EM PISOS OU LAJES SOBRE SOLO, ESPESSURA DE *10 CM*. AF_07/2019	M3	3,15	126,60	BDI 1	160,16	504,50
1.13.	COTAÇÃO	01	LONA TOLDO DUPLA FACE, GRAMATURA 450G/M², ESPESSURA 0,4MM	M²	28,60	25,14	BDI 1	31,80	909,48
2.			**CERCA**					**-**	**3.225,87**
2.1.	SINAPI	93358	ESCAVAÇÃO MANUAL DE VALA COM PROFUNDIDADE MENOR OU IGUAL A 1,30 M. AF_02/2021	M3	0,10	75,52	BDI 1	95,54	9,55
2.2.	SINAPI	102474	CONCRETO FCK = 15MPA, TRAÇO 1:3,4:3,4 (EM MASSA SECA DE CIMENTO/ AREIA MÉDIA/ SEIXO ROLADO) - PREPARO MECÂNICO COM BETONEIRA 400 L. AF_05/2021	M3	0,10	518,16	BDI 1	655,52	65,55
2.3.	SINAPI-I	40535	PERFIL "U" SIMPLES DE ACO GALVANIZADO DOBRADO 75 X *40* MM, E = 2,65 MM	KG	100,00	12,61	BDI 1	15,95	1.595,00
2.4.	SINAPI	88315	SERRALHEIRO COM ENCARGOS COMPLEMENTARES	H	20,00	22,82	BDI 1	28,87	577,40
2.5.	SINAPI-I	11002	ELETRODO REVESTIDO AWS - E6013, DIAMETRO IGUAL A 2,50 MM	KG	2,00	54,47	BDI 1	68,91	137,82
2.6.	SINAPI	100743	PINTURA COM TINTA ALQUÍDICA DE ACABAMENTO (ESMALTE SINTÉTICO BRILHANTE) PULVERIZADA SOBRE PERFIL METÁLICO EXECUTADO EM FÁBRICA (POR DEMÃO). AF_01/2020_PE	M2	40,00	10,44	BDI 1	13,21	528,40
2.7.	SINAPI-I	10928	TELA DE ARAME GALVANIZADA QUADRANGULAR / LOSANGULAR, FIO 2,11 MM (14 BWG), MALHA 8 X 8 CM, H = 2 M	M2	18,55	10,16	BDI 1	12,85	238,37
2.8.	SINAPI-I	40547	PARAFUSO ZINCADO, AUTOBROCANTE, FLANGEADO, 4,2 MM X 19 MM	CENTO	2,00	29,16	BDI 1	36,89	73,78
3.			**TOLDO**					**-**	**985,66**
3.1.	COMPOSIÇÃO	01	TOLDO EM ALUMÍNIO, FORMADO POR TUBOS DE 3/4", 1,50 M X 1,00 M.	UN	1,00	590,91	BDI 1	747,56	747,56
3.2.	SINAPI	94213	TELHAMENTO COM TELHA DE AÇO/ALUMÍNIO E = 0,5 MM, COM ATÉ 2 ÁGUAS, INCLUSO IÇAMENTO. AF_07/2019	M2	1,50	68,13	BDI 1	86,19	129,29
3.3.	SINAPI	94231	RUFO EM CHAPA DE AÇO GALVANIZADO NÚMERO 24, CORTE DE 25 CM, INCLUSO TRANSPORTE VERTICAL. AF_07/2019	M	1,50	57,34	BDI 1	72,54	108,81

Item	Fonte	Código	Descrição	Unidade	Quantidade	Custo Unitário (R$)	BDI (%)	Preço Unitário (R$)	Preço Total (R$)
Encargos sociais:		Para elaboração deste orçamento, foram utilizados os encargos sociais do SINAPI para a Unidade da Federação indicada.							

Observações:

Foi considerado arredondamento de duas casas decimais para Quantidade; Custo Unitário; BDI; Preço Unitário; Preço Total.

TAPEJARA RS
Local

13 de junho de 2023
Data

Nome: VIVIANE MARIA BIASI
Título: ENGENHEIRA CIVIL
CREA/CAU CREA RS 097.169
ART/RRT:

CANCHA BOCHA E COBERTURA

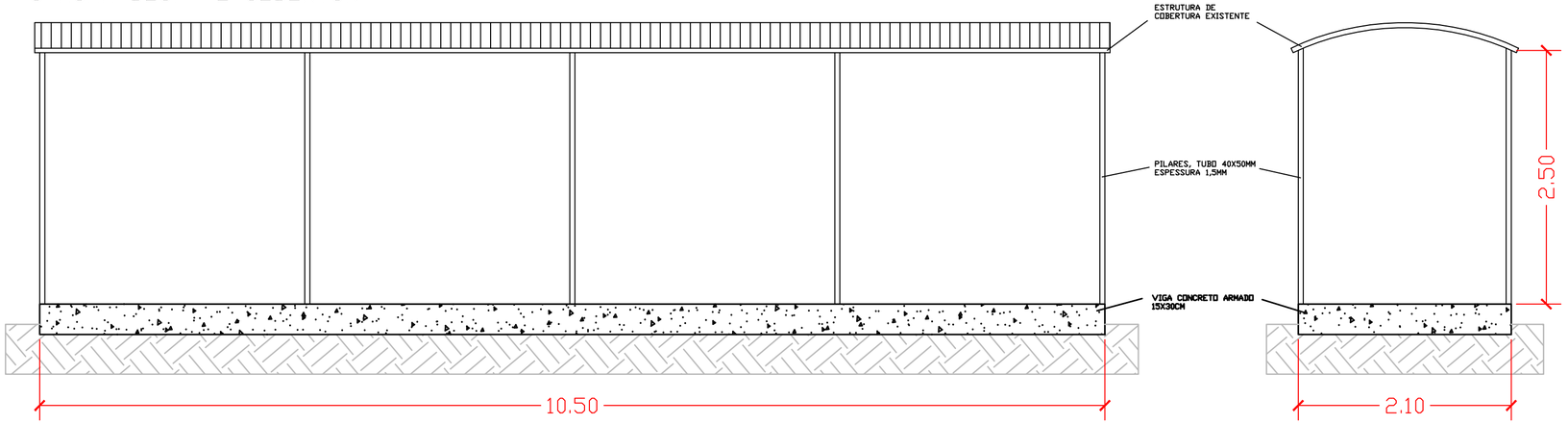

ACESSIBILIDADE

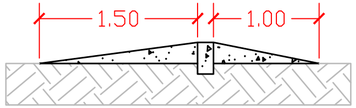

Largura rampa = 2,10m

DETALHAMENTO

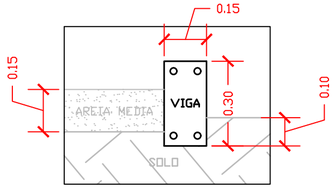

CERCA FRENTE

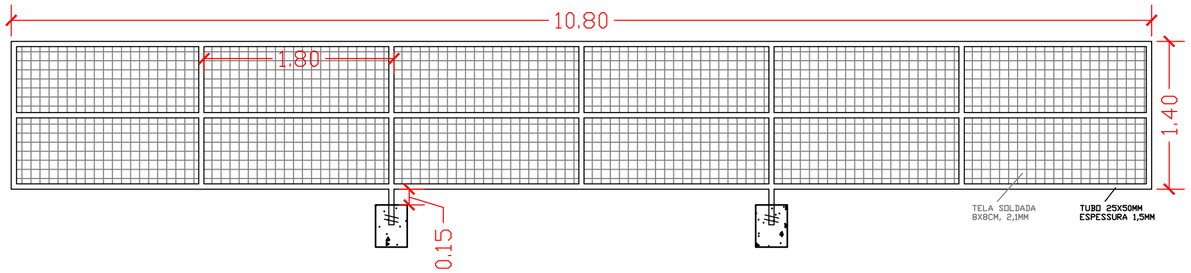

CERCA FUNDOS

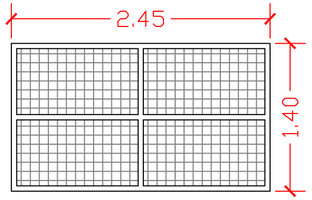

Folha: 01

Rua do Comércio, 1468 - Centro
Tapejara-RS
Fone: (54)3344-4700

Projeto: Cancha de Bocha e Cercamento

Prancha: Vistas e Detalhamento

Local: Casa de Convivência Dona Verônica

Responsáveis Técnicos:

Data: Novembro/22

LUCAS DAL BOSCO SCARIOT
CREA RS 247915

Área: __

Prefeitura Municipal:

Escala: 1:40

Desenho: LUCAS DAL BOSCO SCARIOT

EVANIR WOLFF
PREFEITO MUNICIPAL

Espaço para Carimbos:

COBERTURA

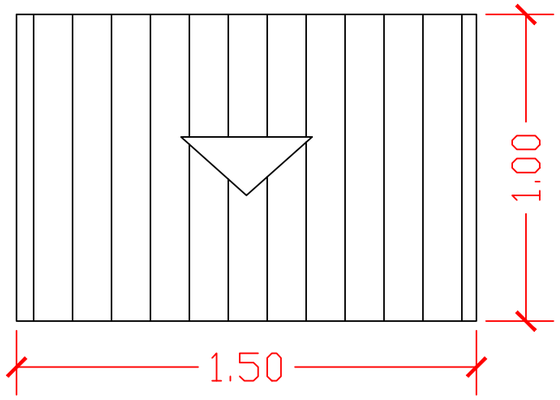

ESTRUTURA

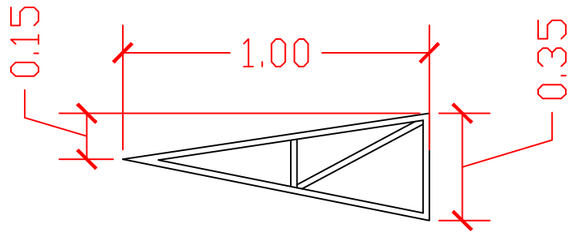

Toldo de alumínio, formado por tubos de 3/4", fixado em parede com buchas e parafusos, cobertura com telha de aço galvanizado 0,5mm, e rufo no encontro da cobertura com a parede, dimensões 1,50m x 1,00m.

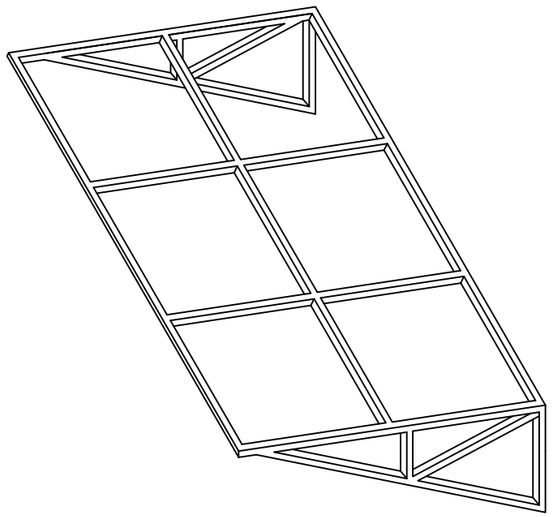

Folha: 02

Rua do Comércio, 1468 - Centro
Tapejara-RS
Fone: (54)3344-4700

Projeto: Toldo

Prancha: Cobertura e Detalhamento

Local: Casa de Convivência Dona Verônica

Responsáveis Técnicos:

Data: Novembro/22

LUCAS DAL BOSCO SCARIOT
CREA RS 247915

Área: --

Escala: 1:20

Prefeitura Municipal:

Desenho: LUCAS DAL BOSCO SCARIOT

EVANIR WOLFF
PREFEITO MUNICIPAL

Espaço para Carimbos:

Anotação de Responsabilidade Técnica - ART
Lei nº 6.496, de 7 de dezembro de 1977
Conselho Regional de Engenharia e Agronomia do Rio Grande do Sul

CREA-RS

ART Número
12203189

Tipo: PRESTAÇÃO DE SERVIÇO **Participação Técnica:** INDIVIDUAL/PRINCIPAL
Convênio: NÃO É CONVÊNIO **Motivo:** NORMAL

Contratado

Carteira: RS247915 **Profissional:** LUCAS DAL BOSCO SCARIOT **E-mail:** lucas.d.scariot@hotmail.com
RNP: 2219895033 **Título:** Engenheiro Civil
Empresa: NENHUMA EMPRESA **Nr.Reg.:**

Contratante

Nome: PREFEITURA MUNICIPAL DE TAPEJARA - RS **E-mail:**
Endereço: RUA DO COMÉRCIO 1468 **Telefone:** **CPF/CNPJ:** 87615449000142
Cidade: TAPEJARA **Bairro.:** CENTRO **CEP:** 99950000 **UF:** RS

Identificação da Obra/Serviço

Proprietário: PREFEITURA MUNICIPAL DE TAPEJARA - RS
Endereço da Obra/Serviço: Rua JOÃO XXIII 142 **CPF/CNPJ:** 87615449000142
Cidade: TAPEJARA **Bairro:** SÃO PAULO **CEP:** 99950000 **UF:** RS
Finalidade: OUTRAS FINALIDADES **Vlr Contrato(R$):** 1,00 **Honorários(R$):** 1,00
Data Início: 15/11/2022 **Prev.Fim:** 31/12/2022 **Ent.Classe:**

Atividade Técnica	Descrição da Obra/Serviço	Quantidade	Unid.
Projeto	CANCHA DE BOCHA COBERTA E CERCAMENTO DE DIVISAS		
Memorial	MEMORIAL DESCRITIVO		
Orçamento	ORÇAMENTO DA OBRA		
Observações	CRONOGRAMA FÍSICO-FINANCEIRO		
Fiscalização	CANCHA DE BOCHA COBERTA E CERCAMENTO DE DIVISAS		

ART registrada (paga) no CREA-RS em 25/10/2022

	Declaro serem verdadeiras as informações acima	De acordo
Local e Data	LUCAS DAL BOSCO SCARIOT	PREFEITURA MUNICIPAL DE TAPEJARA - RS
	Profissional	Contratante

A AUTENTICIDADE DESTA ART PODE SER CONFIRMADA NO SITE DO CREA-RS, LINK SOCIEDADE - ART CONSULTA.

I

Quadro de Composição do BDI 1

Grau de Sigilo
#PUBLICO

Nº TC/CR	**PROPONENTE / TOMADOR**
1	MUNICÍPIO DE TAPEJARA

OBJETO

CANCHA DE BOCHA, TOLDO E CERCAMENTO CASA DE CONVIVÊNCIA

TIPO DE OBRA DO EMPREENDIMENTO	**DESONERAÇÃO**
Construção e Reforma de Edifícios	Sim

Conforme legislação tributária municipal, definir estimativa de percentual da base de cálculo para o ISS:	100,00%
Sobre a base de cálculo, definir a respectiva alíquota do ISS (entre 2% e 5%):	2,00%

Itens	Siglas	% Adotado	Situação	1º Quartil	Médio	3º Quartil
Administração Central	AC	4,00%	-	3,00%	4,00%	5,50%
Seguro e Garantia	SG	0,80%	-	0,80%	0,80%	1,00%
Risco	R	0,97%	-	0,97%	1,27%	1,27%
Despesas Financeiras	DF	1,23%	-	0,59%	1,23%	1,39%
Lucro	L	6,16%	-	6,16%	7,40%	8,96%
Tributos (impostos COFINS 3%, e PIS 0,65%)	CP	3,65%	-	3,65%	3,65%	3,65%
Tributos (ISS, variável de acordo com o município)	ISS	2,00%	-	0,00%	2,50%	5,00%
Tributos (Contribuição Previdenciária sobre a Receita Bruta - 0% ou 4,5% - Desoneração)	CPRB	4,50%	OK	0,00%	4,50%	4,50%
BDI SEM desoneração (Fórmula Acórdão TCU)	BDI PAD	20,47%	OK	20,34%	22,12%	25,00%
BDI COM desoneração	**BDI DES**	**26,51%**	OK			

Os valores de BDI foram calculados com o emprego da fórmula:

$$BDI.DES = \frac{(1+AC+S+R+G)*(1+DF)*(1+L)}{(1-CP-ISS-CRPB)} - 1$$

Declaro para os devidos fins que, conforme legislação tributária municipal, a base de cálculo para Construção e Reforma de Edifícios, é de 100%, com a respectiva alíquota de 2%.

Declaro para os devidos fins que o regime de Contribuição Previdenciária sobre a Receita Bruta adotado para elaboração do orçamento foi COM Desoneração, e que esta é a alternativa mais adequada para a Administração Pública.

Observações:

TAPEJARA RS
Local

terça-feira, 13 de junho de 2023
Data

Responsável Técnico
Nome: VIVIANE MARIA BIASI
Título: ENGENHEIRA CIVIL
CREA/CAU: CREA RS 097.169
ART/RRT:

Responsável Tomador
Nome: EVANIR WOLFF
Cargo: PREFEITO MUNICIPAL

COMPOSIÇÕES

FONTE	CÓDIGO	DESCRIÇÃO	UNIDADE	COEFIC.	CUSTO UNIT DESONERADO	CUSTO UNIT NÃO DESONER.
COMPOSIÇÃO	**01**	**TOLDO EM ALUMÍNIO, FORMADO POR TUBOS DE 3/4", 1,50 M X 1,00 M.**	**UN**		**590,91**	**632,62**
SINAPI-I	7568	BUCHA DE NYLON SEM ABA S10, COM PARAFUSO DE 6,10 X 65 MM EM ACO ZINCADO COM ROSCA SOBERBA, CABECA CHATA E FENDA PHILLIPS	UN	6	0,92	0,92
SINAPI-I	11002	ELETRODO REVESTIDO AWS - E6013, DIAMETRO IGUAL A 2,50 MM	KG	0,115	54,47	54,47
SINAPI-I	34360	PERFIL DE ALUMINIO ANODIZADO	KG	4,327	53,40	53,40
SINAPI	88251	AUXILIAR DE SERRALHEIRO COM ENCARGOS COMPLEMENTARES	H	7,259	20,17	22,52
SINAPI	88315	SERRALHEIRO COM ENCARGOS COMPLEMENTARES	H	8,837	22,82	25,61

13/06/2023

Data

Responsável Técnico: ENG. VIVIANE MARIA BIASI

CREA/CAU: CREA RS 097.169

CAIXA

COTAÇÕES

ÍNDICES DE RETROAÇÃO:

ÍNDICE	NOME DO ÍNDICE	DESCRIÇÃO	DATA BASE	ÍNDICE DT BASE	DT COTAÇÃO	ÍNDICE DT COT.	COEFICIENTE

EMPRESAS FORNECEDORAS:

EMPRESAS	CNPJ	NOME	FONE	CONTATO
E001	14.209.909/0001-69	COBER SOLUTIONS COMERCIO DE PLACAS EIRELI	(16) 99280-1289	
E002	10.779.257/0001-47	DECOPLAST - COMERCIO DE TECIDOS E PLASTICOS LTDA	(31) 3201-2773	
E003	25.175.442/0001-08	SO3M COMERCIO DE TOLDOS LTDA	(11) 99733-7695	

COTAÇÕES:

FONTE	CÓDIGO	DESCRIÇÃO	UNIDADE	MEDIANA	ÍNDICE RETROAÇÃO
COTAÇÃO	**01**	**LONA TOLDO DUPLA FACE, GRAMATURA 450G/M², ESPESSURA 0,4MM**	**M²**	**25,14**	
	EMPRESA	NOME DA EMPRESA		COTAÇÕES	DATA COTAÇÃO
	E001	COBER SOLUTIONS COMERCIO DE PLACAS EIRELI		24,93	21/10/2022
	E002	DECOPLAST - COMERCIO DE TECIDOS E PLASTICOS LTDA		25,14	21/10/2022
	E003	SO3M COMERCIO DE TOLDOS LTDA		31,43	21/10/2022
	OBSERVAÇÕES:				

13/06/2023

Data

Resp. Pesquisa de Mercado: VIVIANE MARIA BIASI

I

CFF - CRONOGRAMA FÍSICO-FINANCEIRO
Cronograma Base para Licitação

Grau de Sigilo
#PUBLICO

Nº OPERAÇÃO	GESTOR	PROGRAMA	AÇÃO / MODALIDADE	OBJETO
1	PREFEITURA TAPEJARA			CANCHA DE BOCHA, TOLDO E CERCAMENTO CASA DE CONVIVÊNCIA

PROPONENTE / TOMADOR	MUNICÍPIO / UF	LOCALIDADE / ENDEREÇO	APELIDO DO EMPREENDIMENTO
MUNICÍPIO DE TAPEJARA	TAPEJARA RS		

DATA BASE	DESON.	LOCALIDADE DO SINAPI	DESCRIÇÃO DO LOTE	BDI 1	BDI 2	BDI 3	BDI 4	BDI 5
abr-23	Sim	Porto Alegre / RS	CANCHA DE BOCHA, TOLDO E CERCAMENTO CASA DE CONVIVÊNCIA	26,51%				

Item	Descrição das Metas / Macrosserviços	Valores Totais (R$)	Início de Obra 01/08/23	Parcela 1 set/23	Parcela 2 out/23	Parcela 3 nov/23	Parcela 4 dez/23	Parcela 5 jan/24	Parcela 6 fev/24	Parcela 7 mar/24	Parcela 8 abr/24
	CRONOGRAMA GLOBAL DO LOTE	**11.399,65**	**Parcela (%)**	**100,00%**							
			Parcela (R$)	**11.399,65**							
			Acumulado (%)	**100,00%**							
			Acumulado (R$)	**11.399,65**							
1.	**CANCHA DE BOCHA**	**7.188,12**	Parcela (%)	100,00%							
			Acumulado (%)	100,00%							
			Acumulado (R$)	7.188,12							
2.	**CERCA**	**3.225,87**	Parcela (%)	100,00%							
			Acumulado (%)	100,00%							
			Acumulado (R$)	3.225,87							
3.	**TOLDO**	**985,66**	Parcela (%)	100,00%							
			Acumulado (%)	100,00%							
			Acumulado (R$)	985,66							

Local

13 de junho de 2023
Data

Nome: VIVIANE MARIA BIASI
Título: ENGENHEIRA CIVIL
CREA/CAU CREA RS 097.169
ART/RRT: