GRUPO X(25x60):V318,416
(x2)

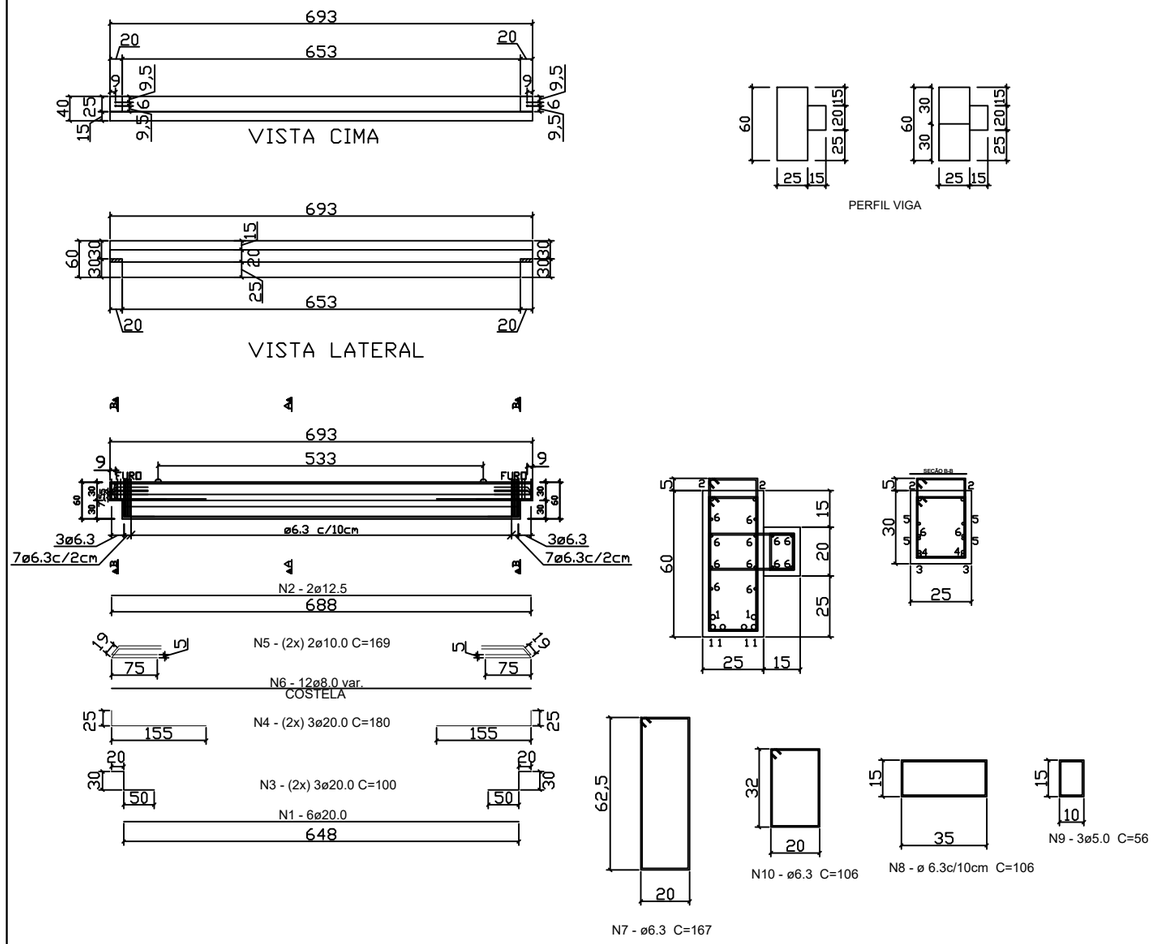

GRUPO Y(25x60):V319,417
(x2)

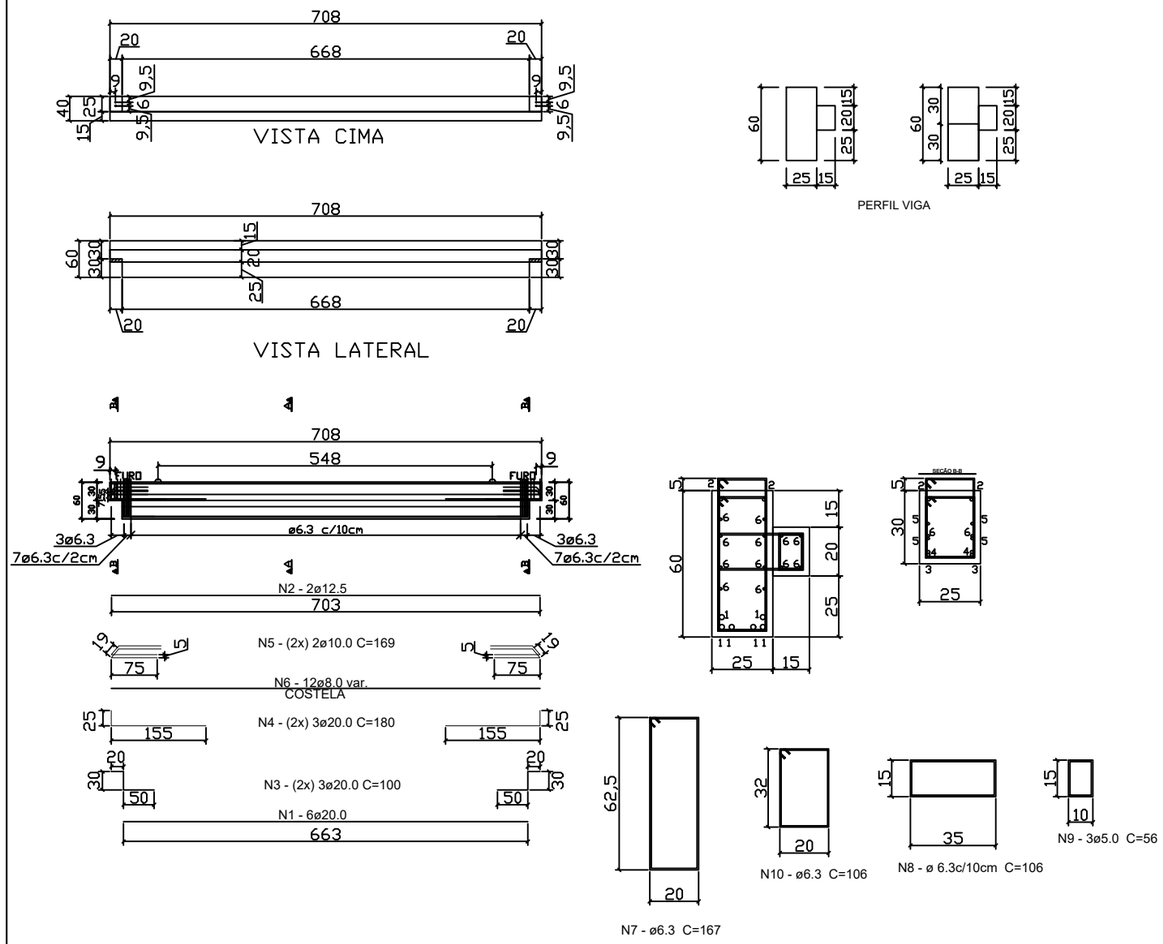

Folha: 04

PREFEITURA DE TAPEJARA

Rua do Comércio, 1468 - Centro
Tapejara-RS
Fone: (54)3344-4700

Projeto: Ampliação - Escola Giocondo Canali

Prancha: Vigas

Local: Rua Victor Graeff - Tapejara/RS

Responsáveis Técnicos:

Andreia Eugênia Faresin
CREA RS 097148

Elisabete Pires da Silva
CREA RS 242938

Roberto Pires da Silva
CREA RS 160132

Data:	Área:	Escala:	Desenho:
Dezembro/2021	1.065,44 m²	Indicada	Eng. Elisabete Pires

*** CONFERIR MEDIDAS EM OBRA ***

*** DIREITOS AUTORAIS RESERVADOS CONFORME ARTIGO 184 DO CÓDIGO PENAL, LEI 5.988 DO CÓDIGO CIVIL E RESOLUÇÃO CONFEA 205/71 ***