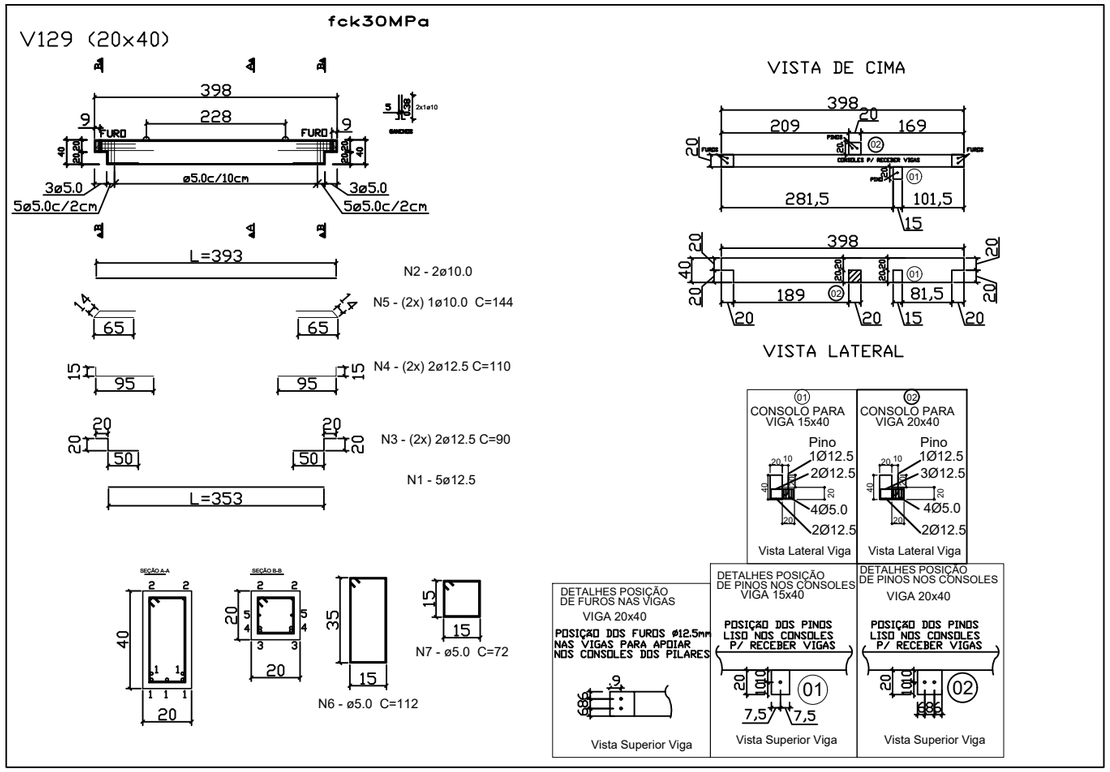

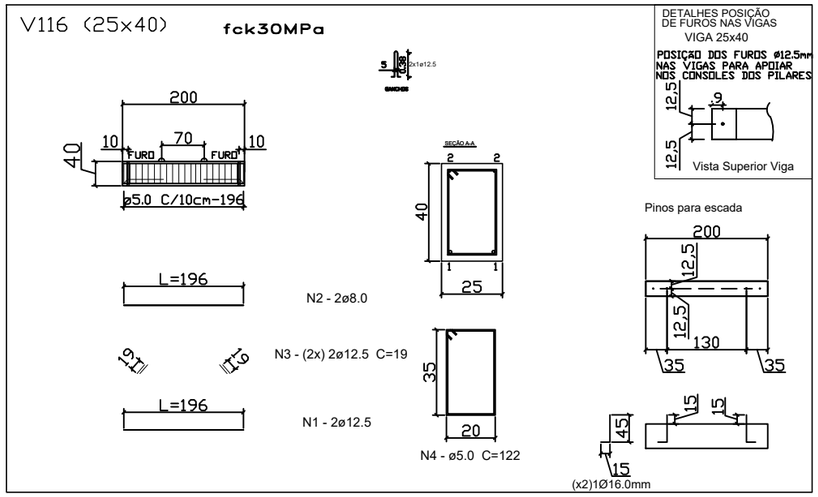

Folha: 08

PREFEITURA DE TAPEJARA

Rua do Comércio, 1468 - Centro
Tapejara-RS
Fone: (54)3344-4700

Projeto: Ampliação - Escola Leonel de Moura Brizola

Prancha: Vigas

Local: Rua do Comércio - Tapejara/RS

Responsáveis Técnicos:

Andreia Eugênia Faresin
CREA RS 097148

Elisabete Pires da Silva
CREA RS 242938

Roberto Pires da Silva
CREA RS 160132

Data:	Área:	Escala:	Desenho:
Novembro/2021	1.171,72 m²	Indicada	Eng. Elisabete Pires

*** CONFERIR MEDIDAS EM OBRA ***

*** DIREITOS AUTORAIS RESERVADOS CONFORME ARTIGO 184 DO CÓDIGO PENAL, LEI 5.988 DO CÓDIGO CIVIL E RESOLUÇÃO CONFEA 205/71 ***