TUBO MONTAGEM 50mm

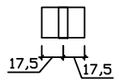

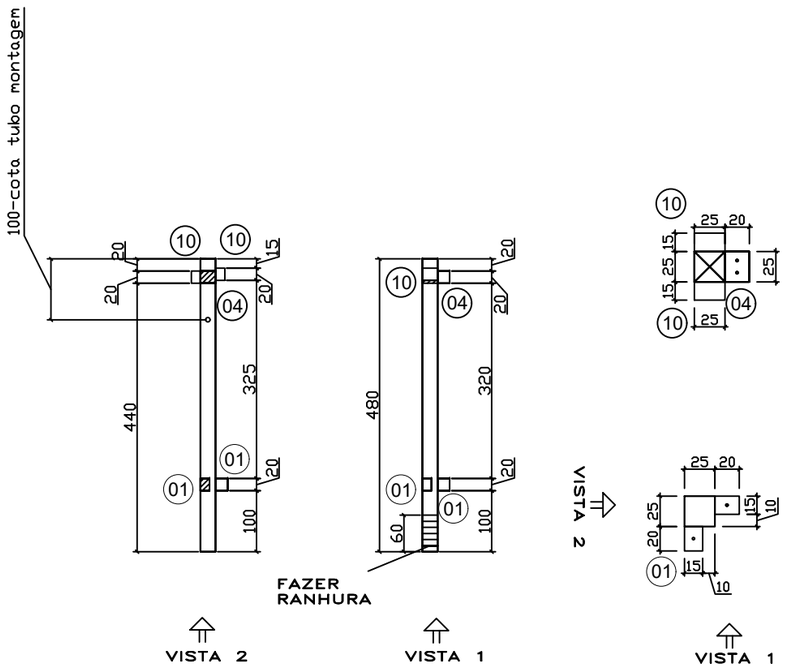

P15
(25x25)
MORRE□

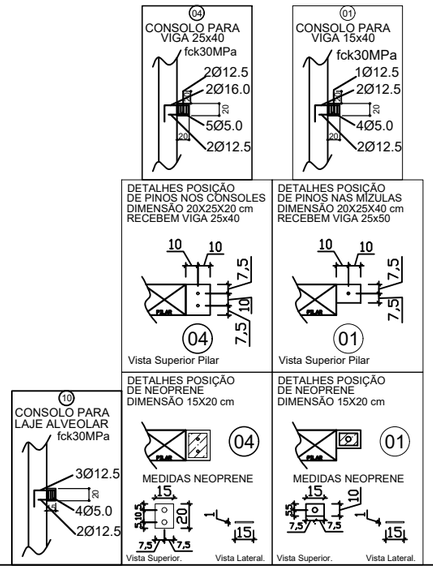

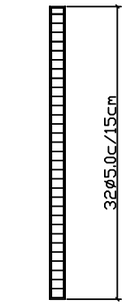

detalhe estribos

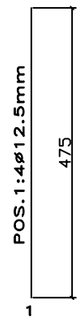

detalhe armaduras

DETALHE PILAR

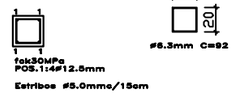

OBS: Respeitar posicionamento das ferragens conforme a proximidade.

Folha: 15

PREFEITURA DE TAPEJARA

Rua do Comércio, 1468 - Centro
Tapejara-RS
Fone: (54)3344-4700

Projeto: Ampliação - Escola Leonel de Moura Brizola

Prancha: Detalhe - Pilar P15

Local: Rua do Comércio - Tapejara/RS

Responsáveis Técnicos:

Andreia Eugênia Faresin	Elisabete Pires da Silva	Roberto Pires da Silva
CREA RS 097148	CREA RS 242938	CREA RS 160132

Data:	Área:	Escala:	Desenho:
Novembro/2021	1.171,72 m²	Indicada	Eng. Elisabete Pires

*** CONFERIR MEDIDAS EM OBRA ***

*** DIREITOS AUTORAIS RESERVADOS CONFORME ARTIGO 184 DO CÓDIGO PENAL, LEI 5.988 DO CÓDIGO CIVIL E RESOLUÇÃO CONFEA 205/71 ***