LISTA DE ATIVIDADES DO PROJETO			
ITEM	DATA	AÇÃO/MODIFICAÇÃO	RESPONSÁVEL
01	14/03/24	Projeto original	Lubeck
02	08/04/24	Revisão e ajustes a pedido de cliente	Lubeck
–	–	–	–
–	–	–	–

DETALHE DA ESTRUTURA METÁLICA
1/20

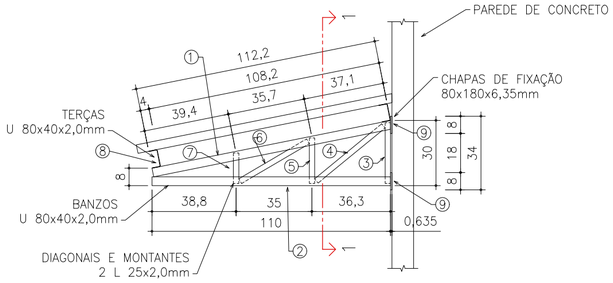

ELEVAÇÃO LATERAL DA TESOURA

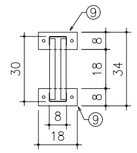

SEÇÃO 1–1

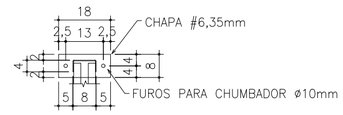

DET. DAS CHAPAS DE FIXAÇÃO
1/15

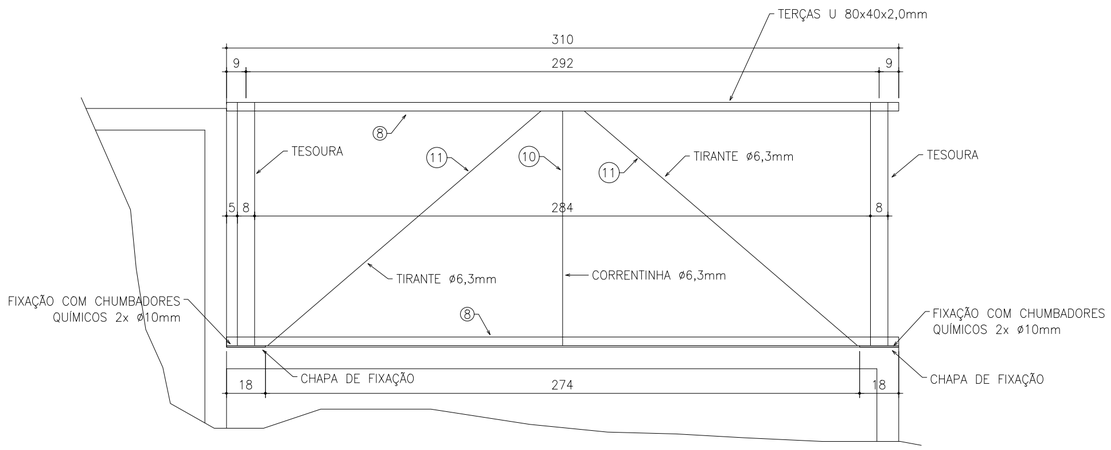

PLANTA DE COBERTURA

RESUMO DE MATERIAIS									
PEÇA	QUANT. TOT.	ESPECIFICAÇÃO	LARGURA (mm)	COMPR. (mm)	CONJUNTO	QUANT. UNIT.	PESO (kgf) UNIT.	PESO (kgf) TOTAL	Obs.
1	2	U 80x40x2,0mm	0	1100	Banzo	2	2.7	5.3	
2	2	U 80x40x2,0mm	0	1122	Banzo	2	2.7	5.4	
3	4	2L 25x2,0mm	0	280	Montante	4	0.4	1.6	
4	4	2L 25x2,0mm	0	400	Diagonal	4	0.6	2.4	
5	4	2L 25x2,0mm	0	210	Montante	4	0.3	1.2	
6	4	2L 25x2,0mm	0	363	Diagonal	4	0.5	2.1	
7	4	2L 25x2,0mm	0	140	Montante	4	0.2	0.8	
8	2	U 80x40x2,0mm	0	3100	Terças	2	7.5	14.9	
9	4	Chapa #6.35	80	180	Chapas	4	0.7	2.9	
10	1	Ø6.35	0	1080	Correntinha	1	0.3	0.3	
11	2	Ø6.35	0	1660	Tirante	2	0.4	0.8	
						TOTAL (kgf)		37.8	
						TOTAL + 5% (kgf)		39.7	

ESPECIFICAÇÕES DE MATERIAIS:

A estrutura metálica foi projetada segundo os preceitos das normas NBR 8800 (2008) e NBR 14762 (2010).

Perfis, chapas e chumbadores em aço carbono padrão ASTM A36, com tensão de escoamento mínimo de 250 MPa.

Todas as soldas de filete, eletrodo E70XX, com perna mínima de 5mm, ao longo de todo o comprimento de contato entre os perfis. Após a solda, fazer o retoque da pintura.

A chumbação da estrutura metálica à estrutura de concreto deve ser realizada com chumbadores químicos mais barra roscada de diâmetro ø10mm, padrão Âncora AQI380PRO ou equivalente técnico.

Para a perfeita montagem da estrutura, o posicionamento, o nível e o prumo dos elementos deve ser controlado milimetricamente.

Peso de aço com 5% de perdas = 40 kg
Área pintada, sem perdas = 4,5 m²

Todos os materiais utilizados na estrutura devem atender as classificações de reação ao fogo estabelecidas na NBR 16626 (2017).

gov.br
Documento assinado digitalmente
JULIO CESAR SEIDLER
Data: 24/06/2024 16:35:24-0300
Verifique em https://validar.iti.gov.br

PREFEITURA MUNICIPALTAPEJARA/RS

Obra:
RESIDENCIA UNIFAMILIAR EM CONCRETO

Detalhe:
CONSTRUÇÃO DE CASAS COM PAREDES EM CONCRETO COM ÁREA DE 46,34 m²

Prancha:	Proprietário:	Prancha:
PROJETO ESTRUTURAL	PREFEITURA MUNICIPAL DE TAPEJARA	09

Responsável Técnico:	Escala:	Data:
Arq. Julio Cesar Seidler CAU/RS A58203–4	1/75	17 de abril de 2024

Direitos Autorais Reservados Conforme Artigo 184 Do Código Penal, Lei 5.988 Do Código Civil e Resolução CONFEA 205/71